Schaltplan Harley Davidson Nightster ab 2022
LED Blinker-Rücklicht Kombi
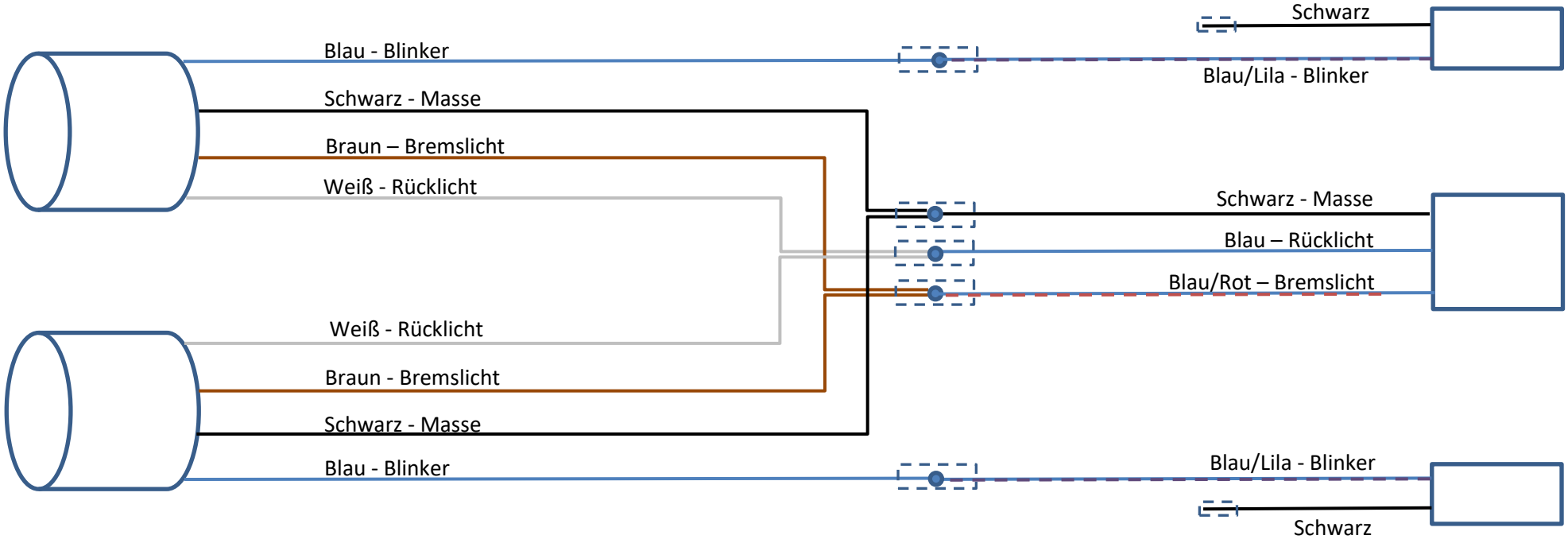
Alle Lötstellen und Kabelenden mit einem Schrumpfschlauch schützen